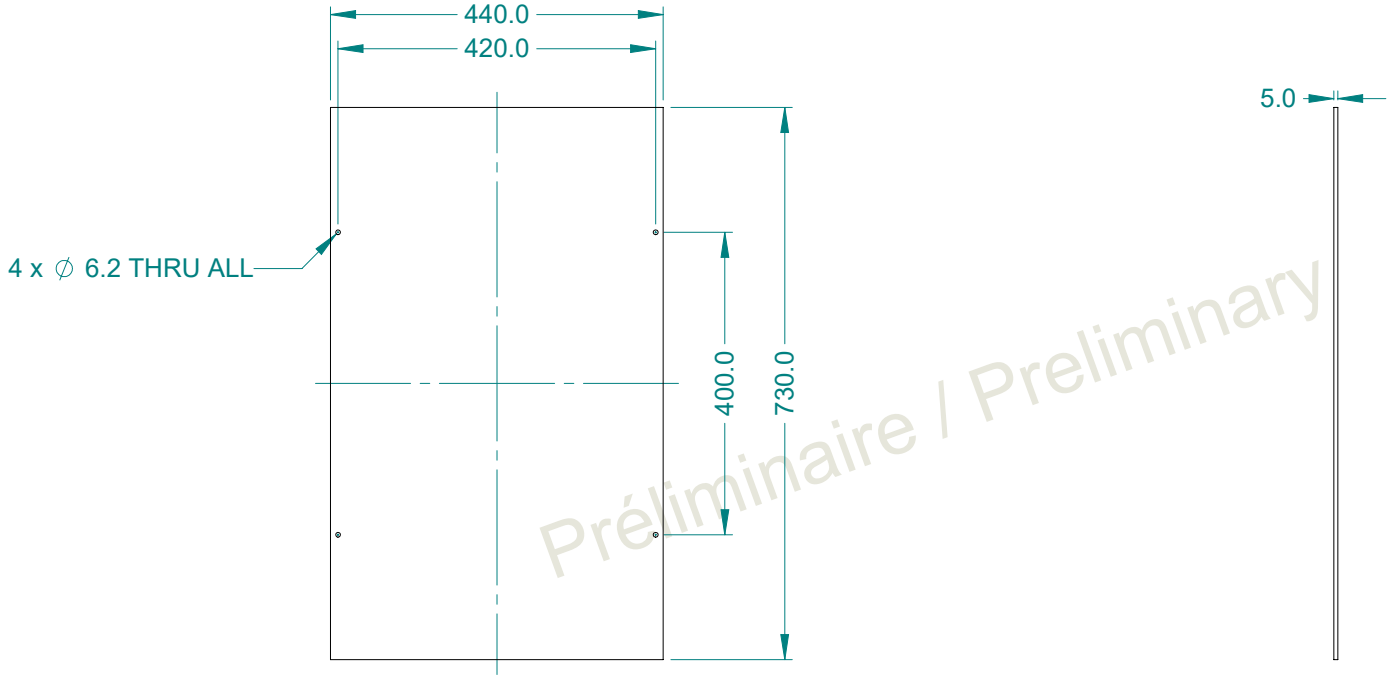

Préliminaire / Preliminary

# - Rélache/*Release* - Revision	Description		
--	FRAME LOWER TRAY		
ASME Y14.5-2009 DIMENSIONS FINALES *FINAL DIMENSIONS* DIMENSIONS EN MÉTRIQUE À MOINS D'INDICATIONS CONTRAIRES *METRIC DIMENSIONS UNLESS OTHERWISE NOTED* X : ±1.00 X.X : ±0.25 X.XX : ±0.10 ∠ : ±1° Filet/Thread: 6H/6g Surfaces: 0.8	Matériau / *Material* (Masse/ *Mass*): PLYWOOD (OR EQUIVALENT) Finition / *Finishing* AS CUT, NO SHARP EDGES	Révision par / *Last Revision By:* Vérifié par / *Verified by*	
	Eddyfi Technologies CLOS LLYN CWM, ENTERPRISE PARK SWANSEA - WALES UK. EDDYFI UK LTD. WWW.SILVERWINGNDT.COM	Échelle / *Scale* 1:10	Format A4	Page 1/1

Le présent document et l'information qu'il contient sont la propriété exclusive d'Eddyfi NDT Inc. et sont protégés par la loi sur le droit d'auteur. Ce document est confidentiel et ne peut être divulgué, utilisé ou reproduit, en tout ou en partie, sans l'autorisation écrite d'Eddyfi NDT Inc

This document and any information contained herein is the property of Eddyfi NDT Inc. and is protected under copyright law. It must be considered proprietary and confidential and must not be disclosed used, or reproduced, in whole or in part, without the written authorization of Eddyfi NDT Inc.

REV.	DESCRIPTION	DATE	APPROVED
A	INITIAL RELEASE	27-06-18	BWOODHEAD

REVISIONS